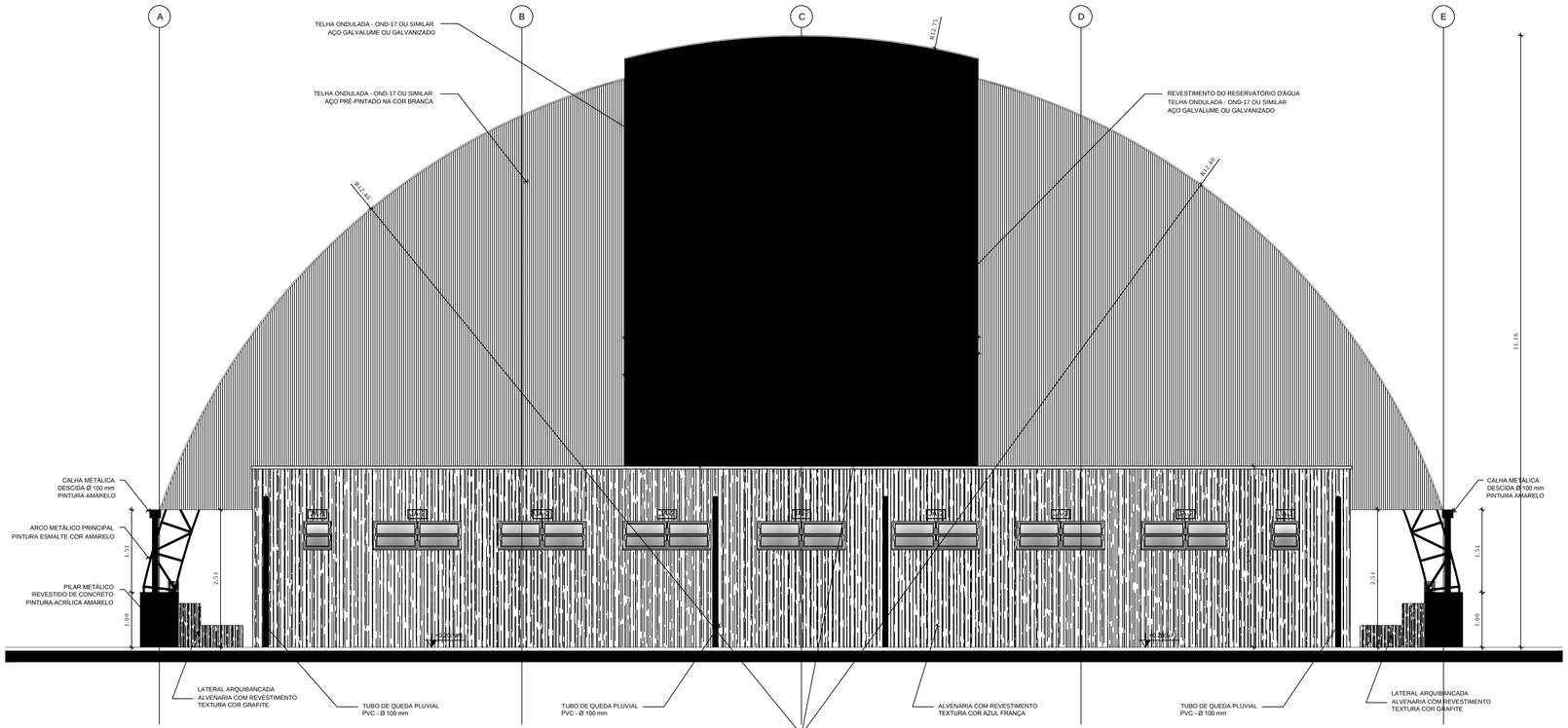

1 FACHADA 03
ESCALA 1/50

LEGENDA

BANCADAS - B*

BA1 GRANITO CINZA ANDORINHA - esp. 2 cm - 0,5 x 2,10/ H = 0,78 m (x2) - Vestiário

BANCO - DIVISÓRIA

BC1 GRANITO CINZA ANDORINHA - esp. 2 cm - 0,48 x 1,80 / H = 0,45 e 1,80 m (x2) - Vestiário

DIVISÓRIA

DV1 GRANITO CINZA ANDORINHA - esp. 2 cm - 1,0 x 1,80 (x4) - Box dos chuveiros

DV2 GRANITO CINZA ANDORINHA - esp. 2 cm - 2,0 x 1,80 (x2) - Box dos vasos sanitários

MAPA DE ESQUADRIAS

LEGENDA DE PORTAS - PORTAS EM MADEIRA

REF.	Dimensões (cm)	QUANT.	TIPO	AMBIENTES
P1	80 x 210	3	1 folha - de abrir lisa em madeira com chapa metálica	Acesso vestiários e depósito
P2	60 x 160	4	1 folha - de abrir com tarjeta livre/ocupado	box dos vasos sanitários
P3	90 x 160	2	1 folha - de abrir com tarjeta livre/ocupado	box do vestiário P.N.E.

LEGENDA DE JANELAS DE ALUMÍNIO NATURAL

REF.	Dimensões (cm)	QUANT.	TIPO	AMBIENTES
JA-1	50 x 50	2	basculante alumínio natural vidro miniboreal - 6 mm	Vestiários P.N.E
JA-2	50 x 160	7	basculante alumínio natural vidro miniboreal - 6 mm	Vestiários e depósito.

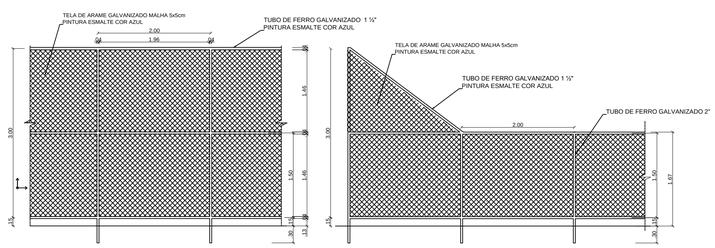

VISTA DO ALAMBRADO (FUNDOS)
ESCALA 1:50

VISTA DO ALAMBRADO (LATERAL)
ESCALA 1:50

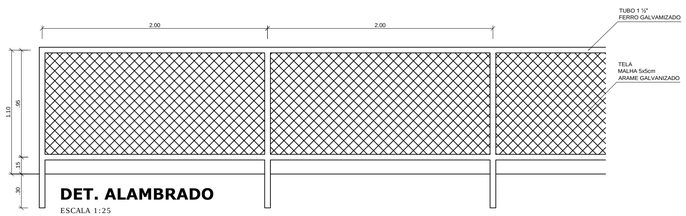

DET. ALAMBRADO
ESCALA 1:25

2 ALAMBRADO
ESCALA 1/50 E 1/25

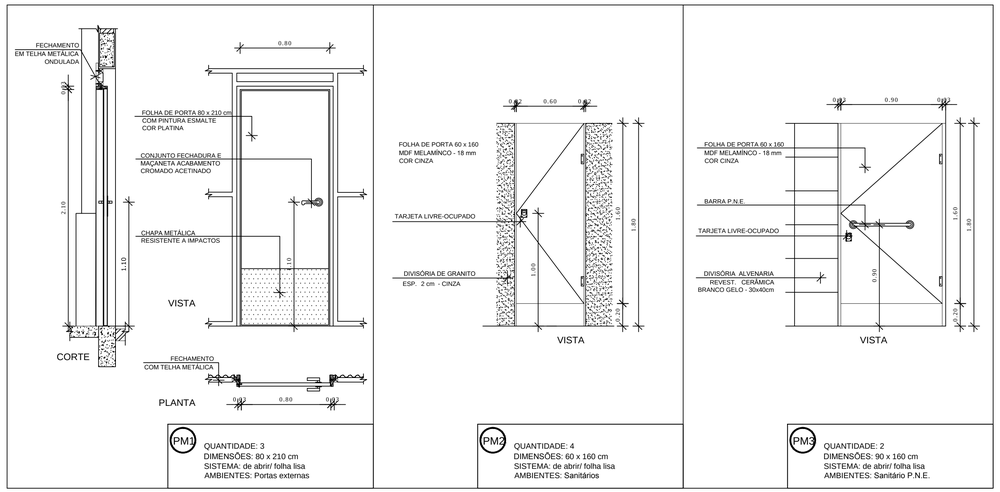

PM1 QUANTIDADE: 3
DIMENSÕES: 80 x 210 cm
SISTEMA: de abrir/ folha lisa
AMBIENTES: Portas externas

PM2 QUANTIDADE: 4
DIMENSÕES: 60 x 160 cm
SISTEMA: de abrir/ folha lisa
AMBIENTES: Sanitários

PM3 QUANTIDADE: 2
DIMENSÕES: 90 x 160 cm
SISTEMA: de abrir/ folha lisa
AMBIENTES: Sanitário P.N.E.

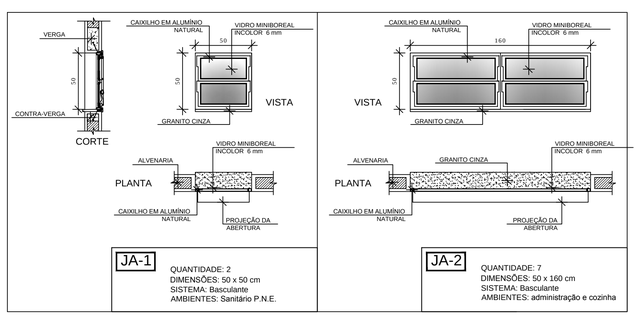

JA-1 QUANTIDADE: 2
DIMENSÕES: 50 x 50 cm
SISTEMA: Basculante
AMBIENTES: Sanitário P.N.E.

JA-2 QUANTIDADE: 7
DIMENSÕES: 50 x 160 cm
SISTEMA: Basculante
AMBIENTES: administração e cozinha

3 ESQUADRIAS
ESCALA 1/25

GOVERNO FEDERAL BRASIL PAÍS RICO É PAÍS SEM POBREZA — Ministério da Educação — FNDE Fundo Nacional de Desenvolvimento da Educação

PROJETO PADRÃO - FNDE

MUNICÍPIO – UF:

PROPRIETÁRIO:

ENDEREÇO:

PROPRIETÁRIO

RESP. TÉCNICO — CREA

DLFO — CREA

RA

OBSERVAÇÕES:

QUADRA ESCOLAR COBERTA E VESTIÁRIO
PROJETO ARQUITETÔNICO

COORDENAÇÃO
CGEST - Coordenação Geral de Infraestrutura Educacional

FACHADA 03
DETALHES ALAMBRADO E ESQUADRIAS

ARQ

REVISÃO R.00 — ESCALA 1/50 e 1/25 — PRANCHA 04/08

FORMATO A1 (841 X 594) — DATA EMISSÃO JUNHO/2016