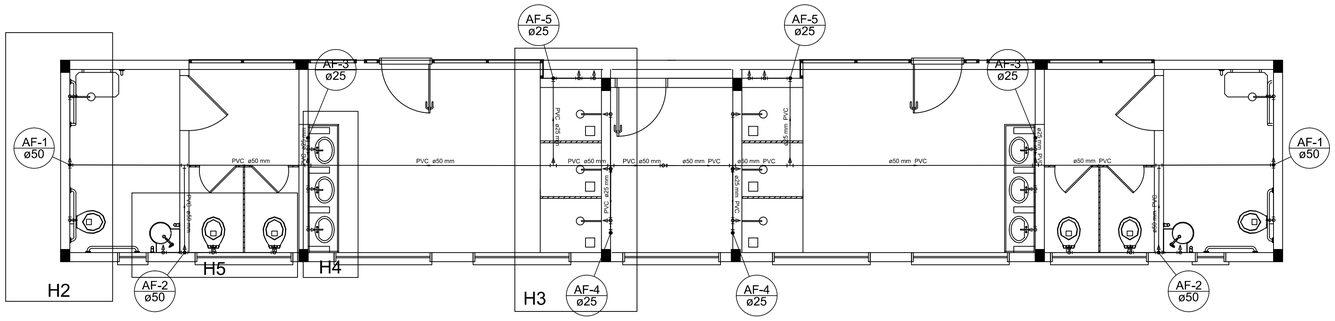

1 PLANTA BAIXA
ESCALA 1/50

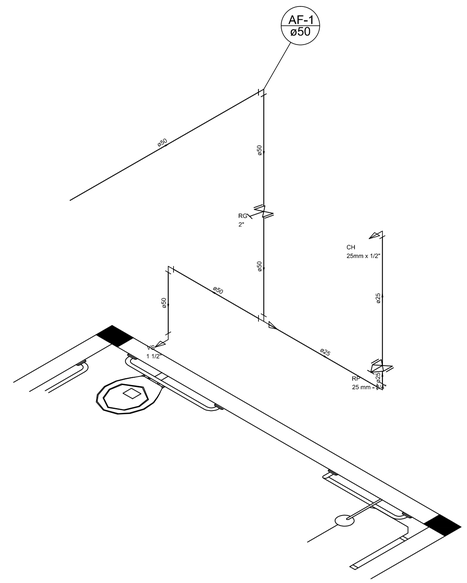

Detalhe H1
escala 1:25

Legenda	
RG	Registro bruto gaveta ABNT c/PVC soldável - RG
RP	Registro de Pressão com PVC soldável - RP

Legenda Detalhada	
RG	Registro bruto gaveta ABNT c/PVC soldável - RG
Metais	
Registro de gaveta bruto ABNT 2"	1 pç
PVC rígido soldável	
Adapt.sold.curto c/bolsa+rosca p registro 60 mm - 2"	2 pç
RP	Registro de Pressão com PVC soldável - RP
Metais	
Registro de pressão c/ canopla cromada 3/4"	1 pç
PVC misto soldável	
Luva soldável c/ rosca 25 mm -3/4"	1 pç
PVC rígido soldável	
Adapt.sold.curto c/bolsa+rosca p registro 25 mm - 3/4"	1 pç

Legenda das indicações	
BE	Bebedouro com joelho de 90° - 25 mm - 1/2"
CH	Chuveiro - 25mm x 1/2"
LV	Lavatório com joelho de 90° - 25 mm - 1/2"
RG	Registro bruto gaveta ABNT c/PVC soldável - 2"
RP	Registro de Pressão com PVC soldável - 25 mm - 3/4"
TJ	Torneira de Jardim - 25 mm x 1/2"
VS	Vaso Sanitário com válvula de descarga - 1 1/2"

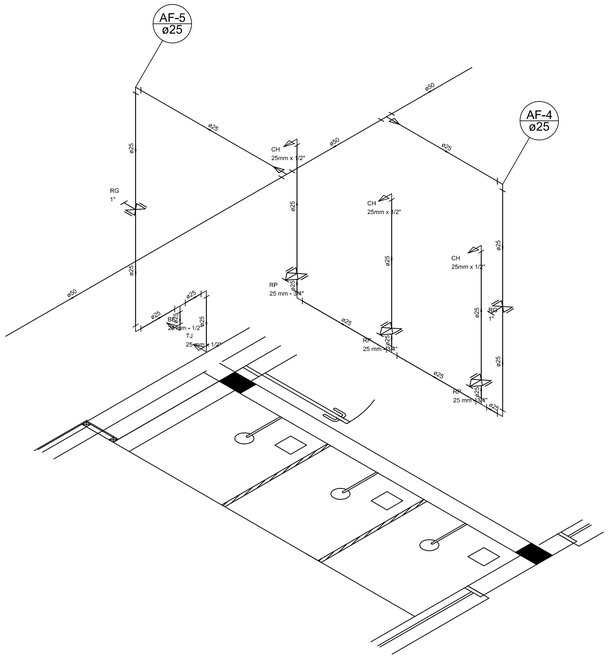

Detalhe H2
escala 1:25

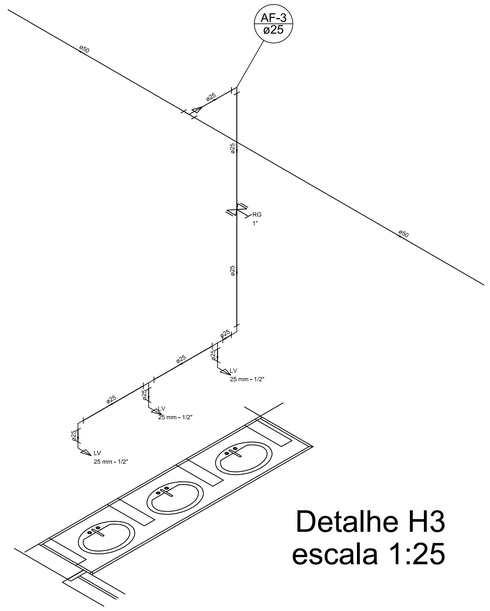

Detalhe H3
escala 1:25

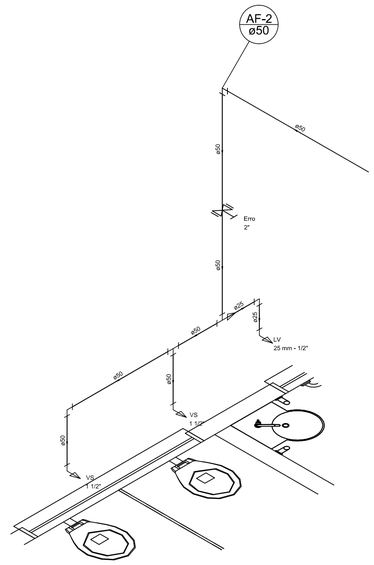

Detalhe H4
escala 1:25

2 DETALHES ISOMÉTRICOS
ESCALA 1/25

GOVERNO FEDERAL BRASIL PAÍS RICO É PAÍS SEM POBREZA — Ministério da Educação — FNDE Fundo Nacional de Desenvolvimento da Educação

PROJETO PADRÃO - FNDE

MUNICÍPIO – UF:

PROPRIETÁRIO:

ENDEREÇO:

PROPRIETÁRIO

RESP. TÉCNICO — CREA

DLFO

CREA

RA

OBSERVAÇÕES:

PROJETO EXECUTIVO

QUADRA ESCOLAR COBERTA E VESTIÁRIO

COORDENAÇÃO
CGEST - Coordenação Geral de Infraestrutura Educacional

INSTALAÇÕES DE ÁGUA
PLANTA E DETALHES

HAG

FORMATO (841x594)

REVISÃO R.00

ESCALA Indicada

DATA EMISSÃO JUNHO/2016

PRANCHA 01/01