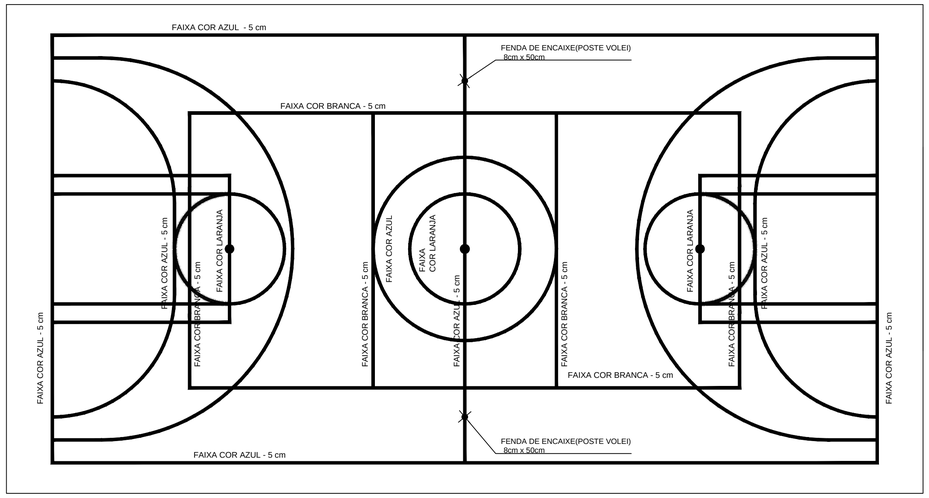

OBS.:PINTURA COM TINTA BASE EPOXI

PINTURA DO PISO DA QUADRA - ÁREA INTERNA: 480 m²

ESCALA 1:125

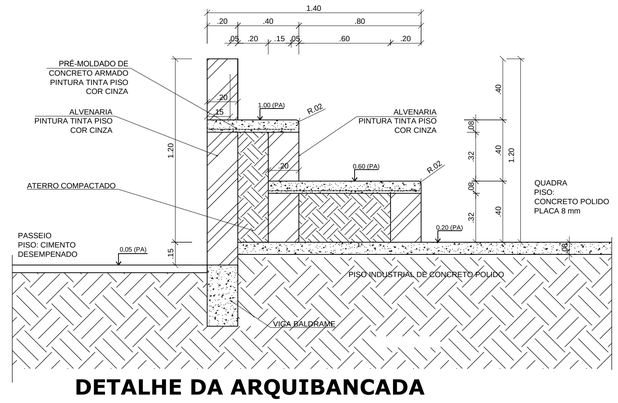

DETALHE DA ARQUIBANCADA

ESCALA 1:20

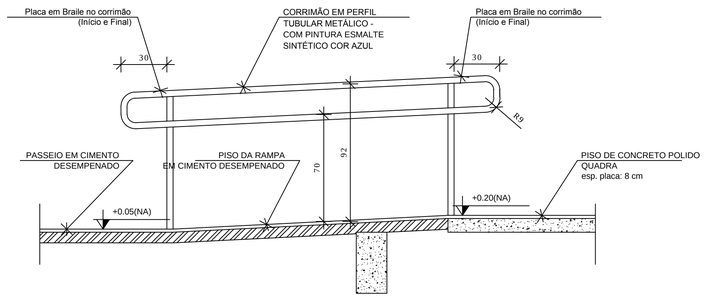

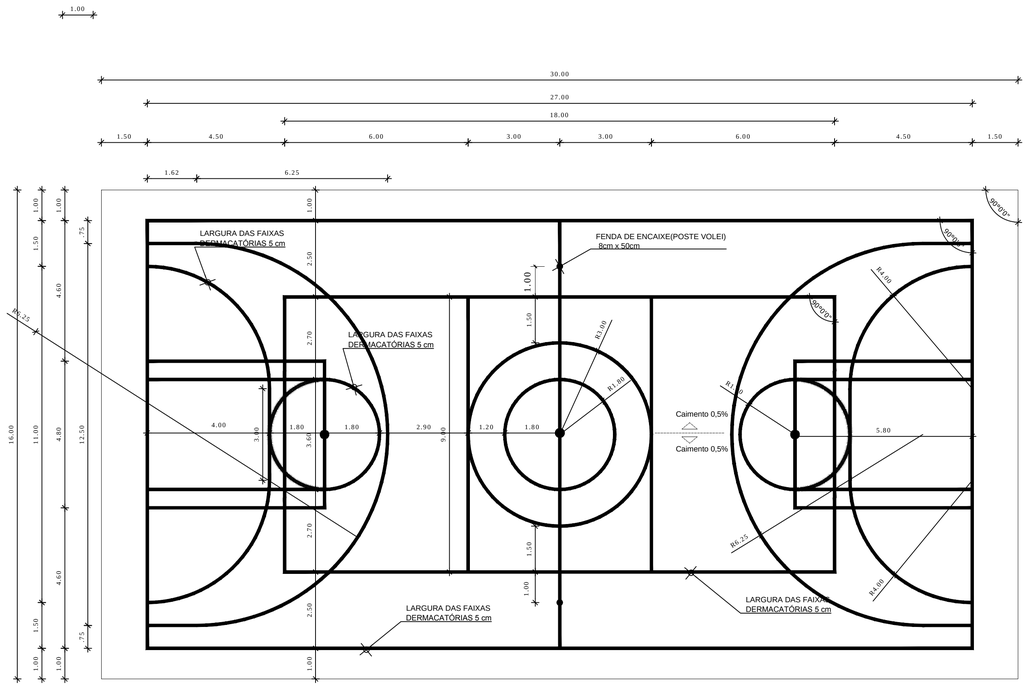

OBS.:PINTURA COM TINTA BASE EPOXI

PINTURA DO PISO DA QUADRA - FAIXAS

ESCALA 1:125

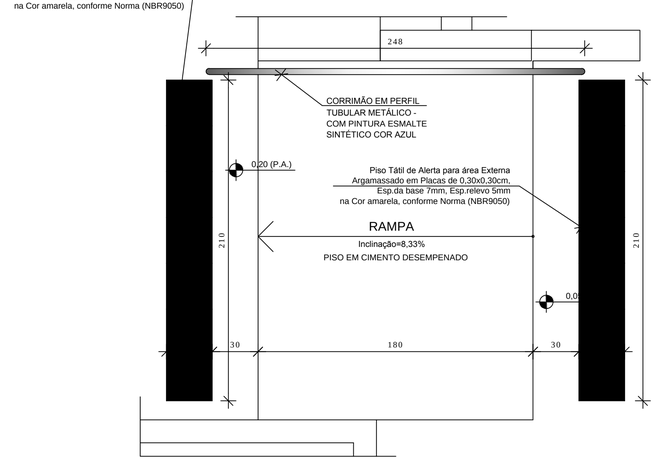

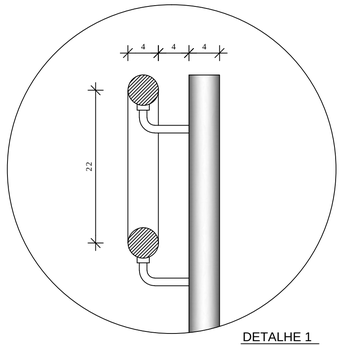

DETALHE 1
Escala: 1/5

GOVERNO FEDERAL
BRASIL
PAÍS RICO É PAÍS SEM POBREZA
Ministério da Educação
FNDE Fundo Nacional de Desenvolvimento da Educação

PROJETO PADRÃO - FNDE

MUNICÍPIO – UF:

PROPRIETÁRIO:

ENDEREÇO:

PROPRIETÁRIO

RESP. TÉCNICO — CREA

DLFO

CREA

RA

OBSERVAÇÕES:

QUADRA ESCOLAR COBERTA E VESTIÁRIO

PROJETO ARQUITETÔNICO

COORDENAÇÃO
CGEST - Coordenação Geral de Infraestrutura Educacional

DESENHO DO PISO DA QUADRA
DETALHES ARQUIBANCADA E RAMPA DE ACESSO

ARQ

REVISÃO
R.00

ESCALA
1/125 1/20 1/5

PRANCHA
07/08

FORMATO
A1 (841 X 594)

DATA EMISSÃO
JUNHO/2016