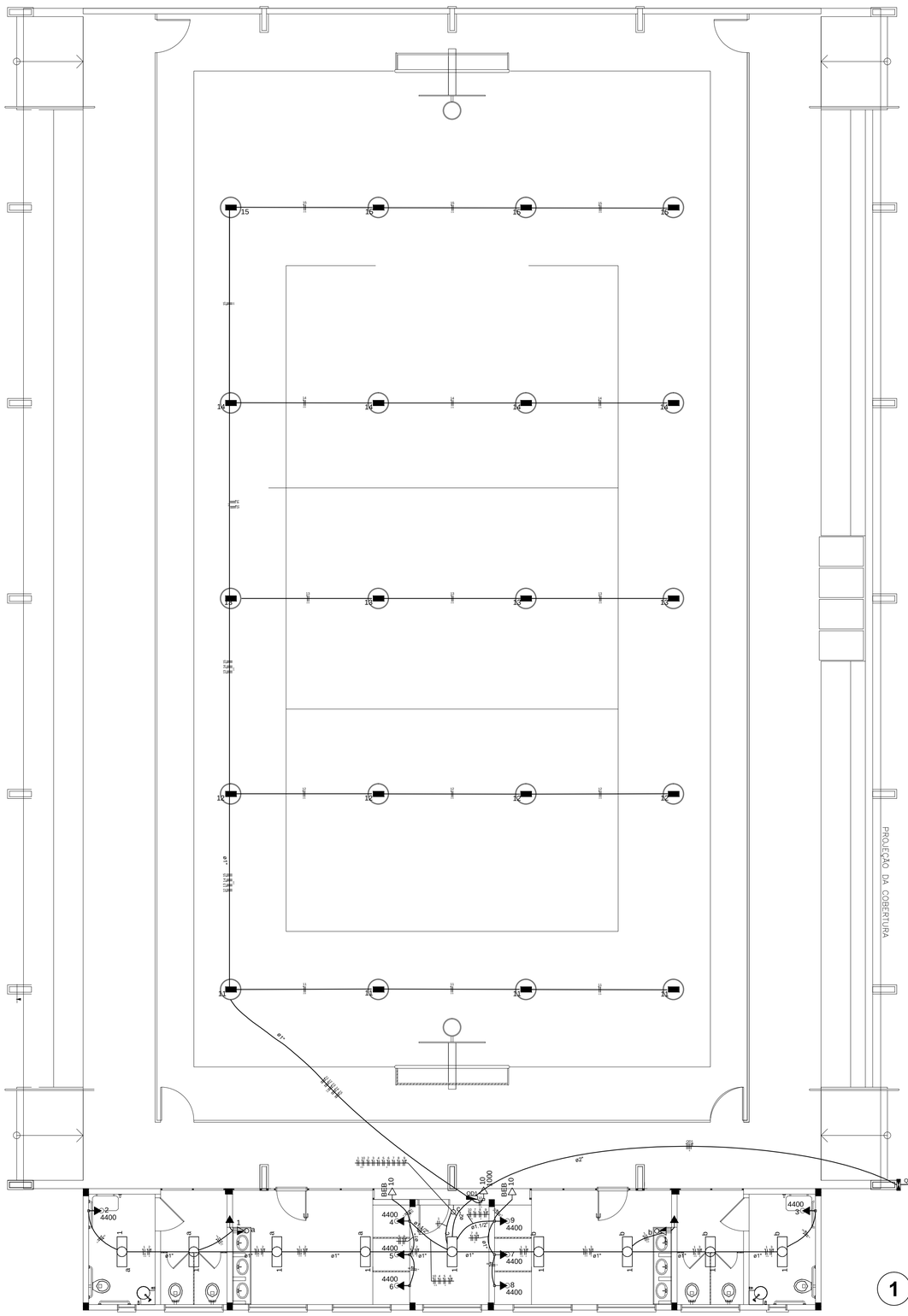

1 PLANTA BAIXA ELÉTRICA 220V
ESCALA 1/50

Legenda elétrica

- LUMINÁRIA DE SOBREPOR COMPLETA PARA 2 LÂMPADAS T8 32/36W, COM REATOR. REF.: 3530 ITAIM OU SIMILAR. (dim.: 227X1326mm)
- Luminária industrial de aluminio - Refletor 17" soqueteira cilíndrica c/ gradil de aramado Lâmpada de luz mista - OSRAM - HWL 500W
- Interruptor simples 1 tecla - 1,10m do piso
- Interruptor simples com tomada - 1,10m do piso
- Tomada baixa - 0,30m do piso
- Tomada média - 1,10m do piso
- Tomada alta - 2,20m do piso
- Quadro Geral de Distribuição - QD (embutir a 1,50m do piso)
- Quadro de Medição - QD (embutir a 1,50m do piso)
- Entrada de serviço
- Neutro - N, Fase - F, Proteção - T e Retorno
- # Seção do condutor em mm²
- Ø Diâmetro do eletroduto em mm
- Dispositivo de proteção contra Surto

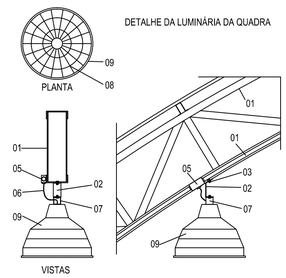

LEGENDA

01 - TRELIÇA METÁLICA DA COBERTURA DA QUADRA
02 - PERFIL TIPO 'C' ACOMPANHA INCLINAÇÃO
03 - PARAFUSOS COM PORCA - FIXAÇÃO NA ESTRUTURA
04 - ELETRODUTO DE PVC
05 - CONDULETE
06 - CABO FLEXÍVEL
07 - 'GANCHO' DE FIXAÇÃO - CONF. ESPEC. DA LUMINÁRIA
08 - GRADIL DE PROTEÇÃO DA LUMINÁRIA INDUSTRIAL
09 - LUMINÁRIA INDUSTRIAL DE ALUMÍNIO
REFLETOR 17" - SOQUETEIRA CILÍNDRICA - E40
LÂMPADA DE LUZ MISTA - OSRAM - HWL 500 W

NOTAS:

- EXECUTAR ESTE PROJETO JUNTAMENTE COM O PROJETO ESTRUTURAL;
- ANTES DA CONCRETAGEM PREVER PASSAGEM PARA AS TUBULAÇÕES;
-ALTERAÇÕES NESTE PROJETO SOMENTE COM AUTORIZAÇÃO EXPRESSA DO FNDE.

REFERÊNCIAS:

- MEMORIAL DESCRITIVO E ESPECIFICAÇÕES TÉCNICAS;
- PLANILHA DE QUANTITATIVOS.

Quadro de Cargas (QD1)

Circuito	Descrição	Esquema	Método de inst.	V (V)	Iluminação (W)		Tomadas (W)				Pot. total. (VA)	Pot. total. (W)	Fases	Pot. - R (W)	Pot. - S (W)	Pot. - T (W)	FCT	FCA	In' (A)	Seção (mm2)	Ic (A)	Disj (A)	dV parc (%)	dV total (%)	Status
					35	500	100	250	1000	4400															
1	iluminação	F+N	B1	220 V	18		2				967	848	S		848		1,00	0,50	8,8	2,5	31,0	10,0	0,25	1,47	Ok
	a				8						331	288	S		288			0,80	1,9	2,5	31,0				Ok
	b				8						331	288	S		288			0,80	1,9	2,5	31,0				Ok
	c				2						83	72	S		72			1,00	0,4	2,5	31,0				Ok
2	chuveiro PNE mas	F+N+T	B1	220 V						1	4400	4400	S		4400		1,00	0,50	40,0	4	42,0	20,0	1,27	2,49	Ok
3	chuveiro pne fem	F+N+T	B1	220 V						1	4400	4400	T			4400	1,00	0,50	40,0	4	42,0	20,0	1,26	2,49	Ok
4	chuveiro 1	F+N+T	B1	220 V						1	4400	4400	S		4400		1,00	0,50	40,0	4	42,0	20,0	0,47	1,69	Ok
5	chuveiro 2	F+N+T	B1	220 V						1	4400	4400	T			4400	1,00	0,50	40,0	4	42,0	20,0	0,55	1,77	Ok
6	chuveiro 3	F+N+T	B1	220 V						1	4400	4400	T			4400	1,00	0,50	40,0	4	42,0	20,0	0,62	1,84	Ok
7	chuveiro 4	F+N+T	B1	220 V						1	4400	4400	R	4400			1,00	0,50	40,0	4	42,0	20,0	0,55	1,77	Ok
8	chuveiro 5	F+N+T	B1	220 V						1	4400	4400	R	4400			1,00	0,50	40,0	4	42,0	20,0	0,62	1,84	Ok
9	chuveiro 6	F+N+T	B1	220 V						1	4400	4400	R	4400			1,00	0,50	40,0	4	42,0	20,0	0,46	1,69	Ok
10	tomadas da quadra	F+N+T	B1	220 V			2	1			1836	1580	R	1580			1,00	0,50	6,6	2,5	31,0	10,0	0,11	1,33	Ok
11	iluminação da quadra 1	F+N	B1	220 V		4					2000	2000	S		2000		1,00	0,60	15,2	2,5	31,0	10,0	1,08	2,30	Ok
12	iluminação da quadra 2	F+N	B1	220 V		4					2000	2000	T			2000	1,00	0,60	15,2	2,5	31,0	10,0	1,43	2,65	Ok
13	iluminação da quadra 3	F+N	B1	220 V		4					2000	2000	S		2000		1,00	0,60	15,2	2,5	31,0	10,0	1,76	2,98	Ok
14	iluminação da quadra 4	F+N	B1	220 V		4					2000	2000	R	2000			1,00	0,60	15,2	2,5	31,0	10,0	2,11	3,34	Ok
15	iluminação da quadra 5	F+N	B1	220 V		4					2000	2000	R	2000			1,00	0,60	15,2	2,5	31,0	10,0	2,46	3,68	Ok
TOTAL					18	20	2	2	1	8	48003	47628	R+S+T	18780	13648	15200									

Quadro de Demanda (QD1)

Tipo de carga	Potência instalada (kVA)	Fator de demanda (%)	Demanda (kVA)
Iluminação e TUG's (Escolas e semelhantes)	12.00	40	4.80
	36.00	40	14.40
		TOTAL	19.20

Quadro de Cargas (QM1)

Circuito	Descrição	Esquema	Método de inst.	V (V)	Pot. total. (VA)	Pot. total. (W)	Fases	Pot. - R (W)	Pot. - S (W)	Pot. - T (W)	FCT	FCA	In' (A)	Seção (mm2)	Ic (A)	Disj (A)	dV parc (%)	dV total (%)	Status
QD1		3F+N+T	B1	380 / 220 V	48003	47628	R+S+T	18780	13648	15200	1,00	1,00	34,6	6	48,0	40,0	1,22	1,22	Ok
TOTAL					48003	47628	R+S+T	18780	13648	15200									

Quadro de Cargas (AL1)

Circuito	Descrição	Esquema	Método de inst.	V (V)	Pot. total. (VA)	Pot. total. (W)	Fases	Pot. - R (W)	Pot. - S (W)	Pot. - T (W)	FCT	FCA	In' (A)	Seção (mm2)	Ic (A)	Disj (A)	dV parc (%)	dV total (%)	Status
QM1		3F+N+T	B1	380 / 220 V	48003	47628	R+S+T	18780	13648	15200	1,00	1,00	34,6	6	48,0	40,0			Ok
TOTAL					48003	47628	R+S+T	18780	13648	15200									

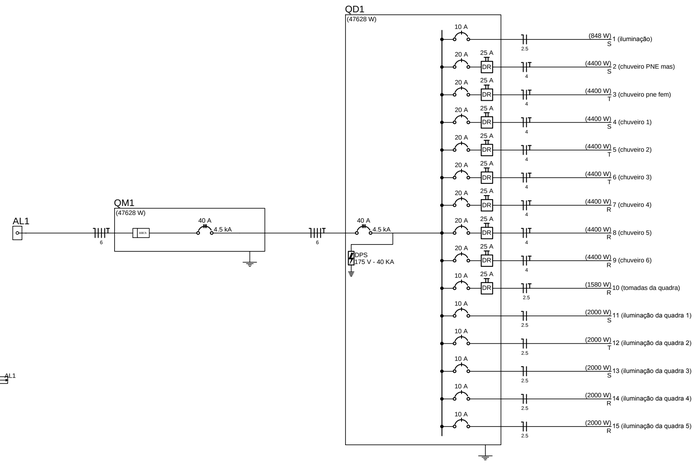

GOVERNO FEDERAL BRASIL PAÍS RICO É PAÍS SEM POBREZA — Ministério da Educação — FNDE Fundo Nacional de Desenvolvimento da Educação

PROJETO PADRÃO - FNDE

MUNICÍPIO – UF:

PROPRIETÁRIO:

ENDEREÇO:

PROPRIETÁRIO

RESP. TÉCNICO — CREA

DLFO — CREA

RA

OBSERVAÇÕES:

QUADRA ESCOLAR COBERTA E VESTIÁRIO

PROJETO ELÉTRICO

COORDENAÇÃO: CGEST - Coordenação Geral de Infraestrutura Educacional

INSTALAÇÕES ELÉTRICAS QUADRA 220V

ELE

FORMATO: A0 (1189 X 841) — REVISÃO: R.00 — ESCALA: 1/50 — DATA EMISSÃO: JUNHO/2016 — PRANCHA: 01/01